FIRST ANGLE PROJECTION

(ALL DIMENSIONS ARE IN mm)

REV	DATE	ALTERED	REV	DATE	ALTERED
01	02.07.15	CHECKED			CHECKED
DRG. GENERALLY MODIFIED.					

ADDITIONAL INFORMATION
W.O. 70883A10200

STATUS OF DRAWING

DISTRIBUTION OF PRINTS
TRE-1, TRP-1, BAY8-2,

THIS INFORMATION ON THE DOCUMENT IS THE PROPERTY OF BHARAT HEAVY ELECTRICALS LIMITED.
IT MUST NOT BE USED DIRECTLY OR INDIRECTLY IN ANY WAY DETRIMENTAL TO THE INTEREST OF THE COMPANY.

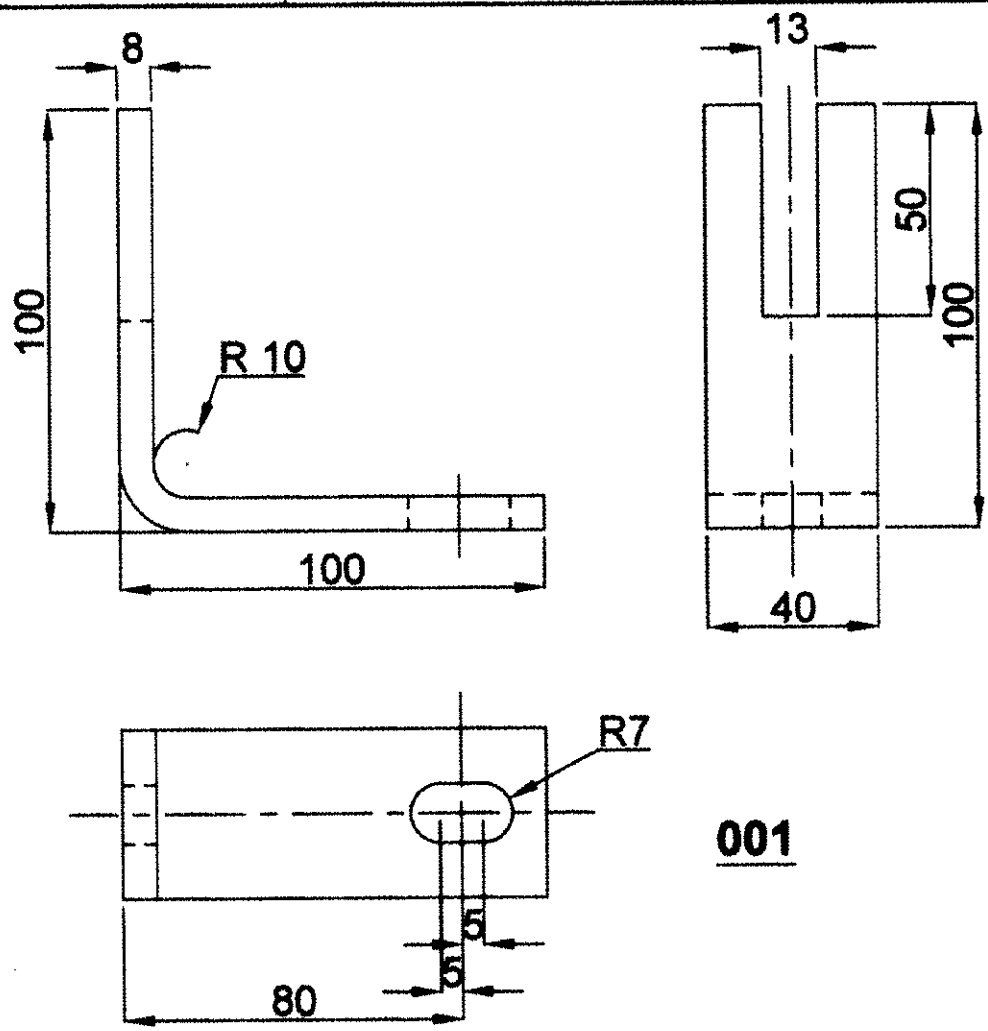

VAR 00	REMARKS	ITEM NO.	DESCRIPTION	STD	MATL CODE / MATL SPECN	A / C	UNIT	UNIT WT / QTY.
001		001	CLAMP PLATE BLK. STL. FLATE 8TK. X 40 X 187 LG.		AA1011808056 / AA10108			

REF. DRG. NO.

SIGN & DATE

INVENTORY NO.

भारत हेवी इलेक्ट्रिकल्स लिमिटेड
झाँसी
BHARAT HEAVY ELECTRICALS LTD.
JHANSI

	नाम / NAME	हस्ता. / SIGN	दि. / DATE	वेरि की संख्या NO. OF VAR
बनाया DRN	अजय श्रीवास्तव		01-07-15	
जाँचा CKD	ए.के.श्रीवास्तव			
अनुमोदित APD	वीरेन्द्र वार्ष्णेय			

विभाग DEPT	अन.टाल.बार की श्रेणी UNTOL. DIMS. GR. सी.एन.सी.C/M/F		अनुपात SCALE	भार (कि.ग्रा.) WEIGHT (KG)	असे. ड्राईंग का संदर्भ DRAWING NO.	मद क्र. ITEM NO.	मद संख्या NO. OF ITEM
TRE							

शीर्षक / TITLE

SUPPORT BRACKET

कार्ड कोड CARD CODE

आरेख क्र./ DRAWING NO.

44678250049

पुनः REV 01

पृष्ठ क्र./SHT. NO. | पृष्ठों की सं. /NO. OF SHT.

SIZE A4